Purificador de Água Sobre Pia (PST-02)

TROQUE SEU REFIL A CADA 6 MESES

Carvão ativado

Retenção de partículas

Prepare alimentos com água purificada

Retém 99,99% de bactérias

Elimina o sabor de cloro da água

1 ou 300

Não dependa de galões

Economia de espaço

Vazão 60L por hora

2 anos de garantia Acqualimp

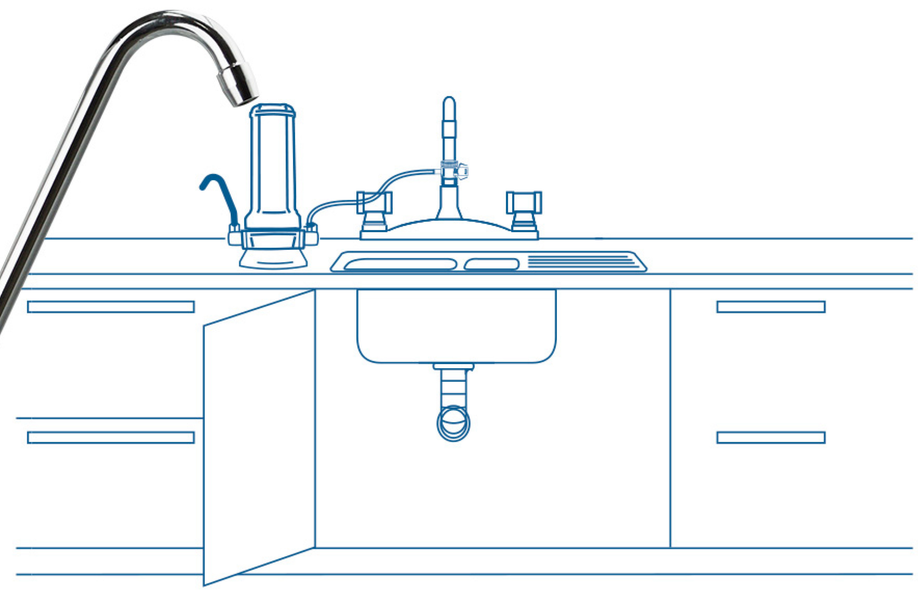

Características Técnicas

Retenção de partículas	Classe C	≥5 a <15 µm
Redução de cloro livre	Com redução de cloro livre	
Eficiência bacteriológica	Não se aplica	
Pressão de trabalho (kPa)	19,6 kPa a 392 kPa (2 a 40 mca)	
Temperatura de operação (ºC)	5ºC (mín) a 50ºC (máx)	
Vazão máxima recomendada (l/h)	60 l/h	
Classificacação quanto ao local instalação	Ponto de Uso	
Composição básica do aparelho	Polipropileno	
Tecnologia empregada no elemento filtrante	Carbon Block	
Dimensões do aparelho (alt./larg./prof.) cm	34,3 x 26 x 12 cm	

Recomendamos a troca do elemento filtrante após 6.000 litros ou 6 meses. Esse valor pode variar em função da qualidade da água que abastece o equipamento.

Este aparelho destina-se ao uso em máquina que atenda a portaria PRC: MS 5:2017 do Ministério da Saúde

Atende as especificações da norma ABNT NBR 16098:2012

Montagem do Purificador

- Retire o purificador da embalagem.
- Retire o copo do purificador, remova a proteção plástica dos elementos filtrantes e em seguida encaixe-os.
- Posicione o purificador em cima da pia ou local desejado, próximo ao ponto de água.
- Feche o registro da rede de abastecimento de água e abra a torneira para liberar a água existente na tubulação.
- Desrosqueie a torneira do ponto de água a ser instalado;
- Verifique a situação da torneira. Se necessário, substitua-a.
- Utilize material de vedação (veda rosca) no registro do purificador.
- Rosqueie o registro do purificador no ponto de água até dar o aperto necessário.
- Utilize material de vedação (veda rosca) na rosca da torneira;
- Rosqueie a torneira no registro do purificador até dar o aperto necessário.
- Abra o registro de abastecimento de água e em seguida o registro do seu Purificador Acqualimp Sobre Pia liberando a passagem de água.
- Verifique se há vazamentos. Em caso de vazamentos, verifique se a vedação utilizada e/ou pressão exercida nas conexões estão devidamente aplicadas.
- Ao finalizar, abra o registro do purificador e deixe escoar aproximadamente 10 litros de água iniciais. A água poderá ficar ligeiramente turva no início desta etapa, situação que é considerada normal. Observação: o registro do purificador é um prolongador da torneira. Caso não deseje utilizar a torneira, é necessário ser colocado um tampão de registro que é encontrado em lojas especializadas em encanamentos.

! Importante

- Não coloque o purificador perto de uma fonte de calor ou chama.
- O Purificador Sobre Pia Acqualimp não deve ser utilizado com água em temperatura superior a 50ºC.
  Para uma instalação adequada, é importante verificar a pressão da água que chega regularmente na região onde será instalado o purificador. Consulte as especificações junto à companhia de saneamento básico de sua cidade. Para rede hídrica com pressão superior a 40 mca (392 kPa), instalar uma válvula reguladora de pressão.

Imagens meramente ilustrativas

Troca do Elemento filtrante

- Com a torneira fechada, gire o copo do seu Purificador Acqualimp Sobre Pia (sentido anti-horário) e em seguida gire e retire o refil usado (também no sentido anti-horário).
- Coloque o refil (PST-02R) novo e gire com cuidado até sentir a pressão (sentido horário).
- Faça a limpeza do copo do Purificador Acqualimp Sobre Pia com detergente neutro e água corrente.
- O refil (PST-02R) do Purificador Acqualimp Sobre Pia não deve ser lavado.
- Coloque o anel de vedação e gire o copo até o final, exercendo uma leve pressão.
- Abra a torneira e verifique se há vazamentos, em caso de vazamento, verifique o posicionamento do anel de vedação e gire novamente o copo aumentando a pressão.
- Recomendamos lubrificar o anel de vedação com vaselina sólida para evitar vazamentos.

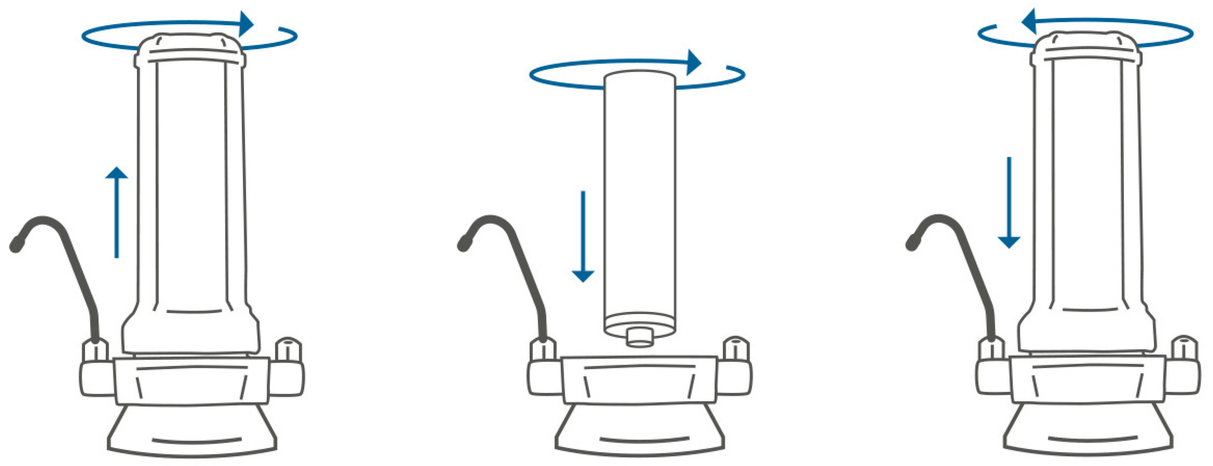

Limpeza e manutenção

- Para limpeza externa do purificador, utilize pano úmido e sabão neutro, secando na sequência.
- Não faça a limpeza com produtos abrasivos, sabões cáusticos, álcool ou solventes.
- Feche o registro geral de água quando não utilizado por longos períodos de tempo.
- No retorno da utilização do purificador, descarte aproximadamente 2 litros de água.

Refil

Imagens meramente ilustrativas

Produto distribuído por: Acqualimp Indústria e Comércio de Materiais Plásticos Ltda | CNPJ: 37.008.145/0001-49 | Estrada Municipal Antônio Agostinho Barbosa, 1300 Gleba B - Entrada B | Bairro dos Pires | CEP: 37640-000 | Extrema, MG - Brasil

Produto fabricado por: Hidro Filtros do Brasil Indústria e Comércio de Filtros Ltda | CNPJ: 00.192.861/0001-19 Rua Quinze de Outubro, 158 | Joinville, SC - Brasil

Garantia

A Acqualimp se compromete a substituir, a seu juízo e sem ônus para o cliente, os produtos Acqualimp que comprovadamente apresentarem defeito de fabricação pelo prazo especificado neste guia.
Esta garantia não cobre defeitos ou danos ocorridos no transporte, uso inadequado, negligência ou acidente, oriundos de modificações ou reparos no Produto sem a expressa autorização da Acqualimp, ou a utilização do produto para fins não indicados.